SHO-BOND
MATERIAL

排水構造付き
スライド式鋼製歩道用ジョイント

SHO-BOND
SBHジョイント

SBH-40／SBH-60／SBH-80

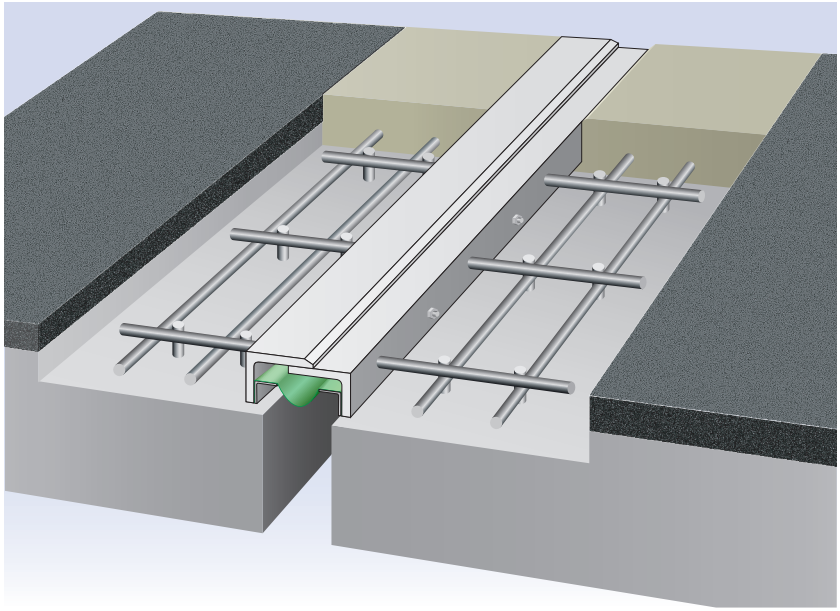

▶特 長

❶汎用形鋼(SS400)を用いた簡易な構造
❷フェイスプレート上面に滑り止め対策
（ノンスリップコーティング材)を実施

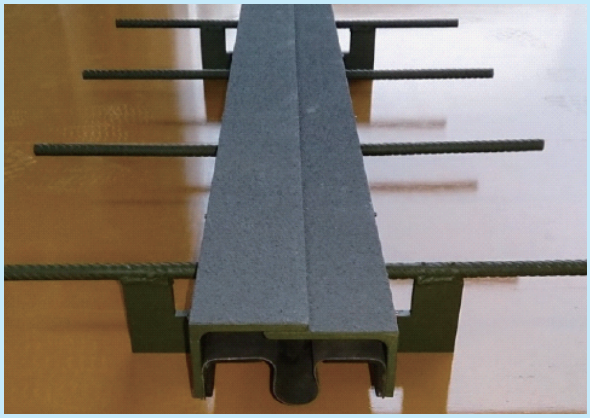

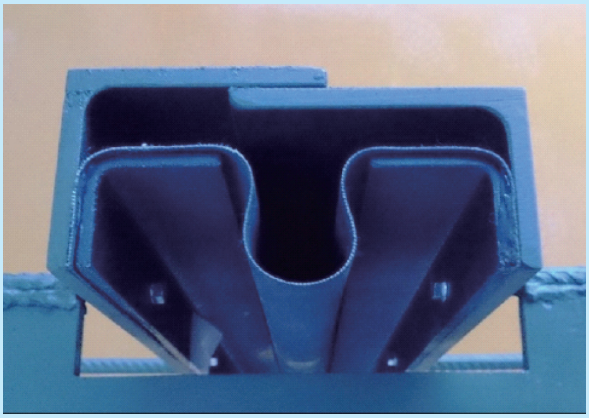

ショーボンドマテリアル株式会社

ショーボンド SBHジョイント　排水構造付きスライド式鋼製歩道用ジョイント

■適用範囲

形式	本体上面幅(ℓ)(mm)	スライド遊間D(mm)		適用最大床版遊間(d)(mm)	伸縮量(mm)	重量(kg/1.8m)
		最大	最小			
SBH-40	80	80	40	120	40	40.5(軽量型)
SBH-60	100	100	40	160	60	53.8(普通型)
SBH-80	120	120	40	200	80	60.1(普通型)

＊上記以外の伸縮量でも特注品対応にて製造可能です。お問い合わせは、下記の製造・販売または取扱店にてご相談ください。

■施工法

❶前処理：カッター、はつり、旧ジョイントの撤去
❷伸縮装置の設置：STアンカー(コンクリートアンカー)を設置、歩道部舗装面とのレベル調整、補強鉄筋とSTアンカーとの接合
❸後打ちコンクリートの打設：締固め、表面仕上げ、養生
❹完成

■積算

- 積算条件：断面図をご参照ください。
- 後打ちコンクリート打設寸法：(幅)250mm×2＝500mm、(厚さ)平均70mm

品名	数量	積算内訳
SBH-40/60/80	10m	
補強鉄筋(D13)	39.8kg	D13：0.995kg/m×4本＝39.8kg
後打ちコンクリート	0.35m³	0.250(幅)×0.07(深さ)×2(箇所)×10(延長)＝0.35m³
STアンカー(コンクリートアンカー)	160本	10(延長)÷0.25(ピッチ)×4本＝160本

■構造

断面図

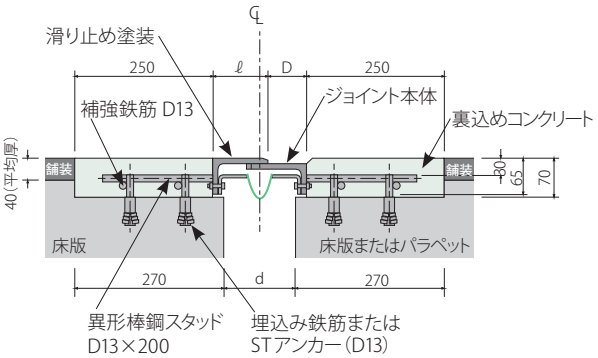

平面図

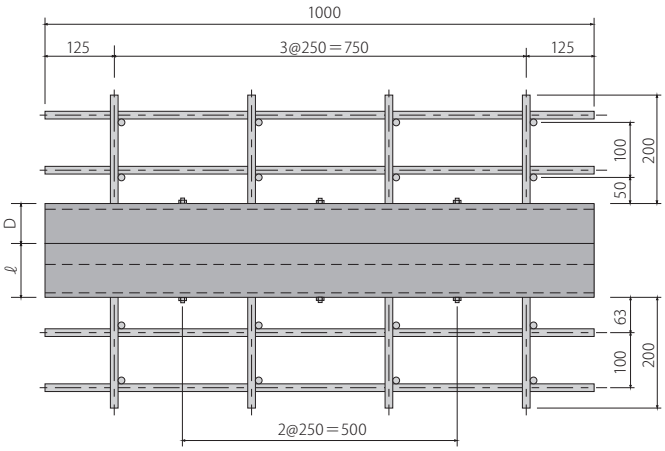

■製造・販売
ショーボンドマテリアル株式会社
〒350-0833　埼玉県川越市芳野台2-8-10　TEL.049(225)5611(代表)
https://www.sb-material.co.jp

■販売
ショーボンド建設株式会社
〒103-0015　東京都中央区日本橋箱崎町7-8　TEL.03(6861)8101(代表)
http://www.sho-bond.co.jp

★品質改良のため、製品規格の一部を変更する場合がありますので、ご了承ください。

●取扱店

2020年 4月版